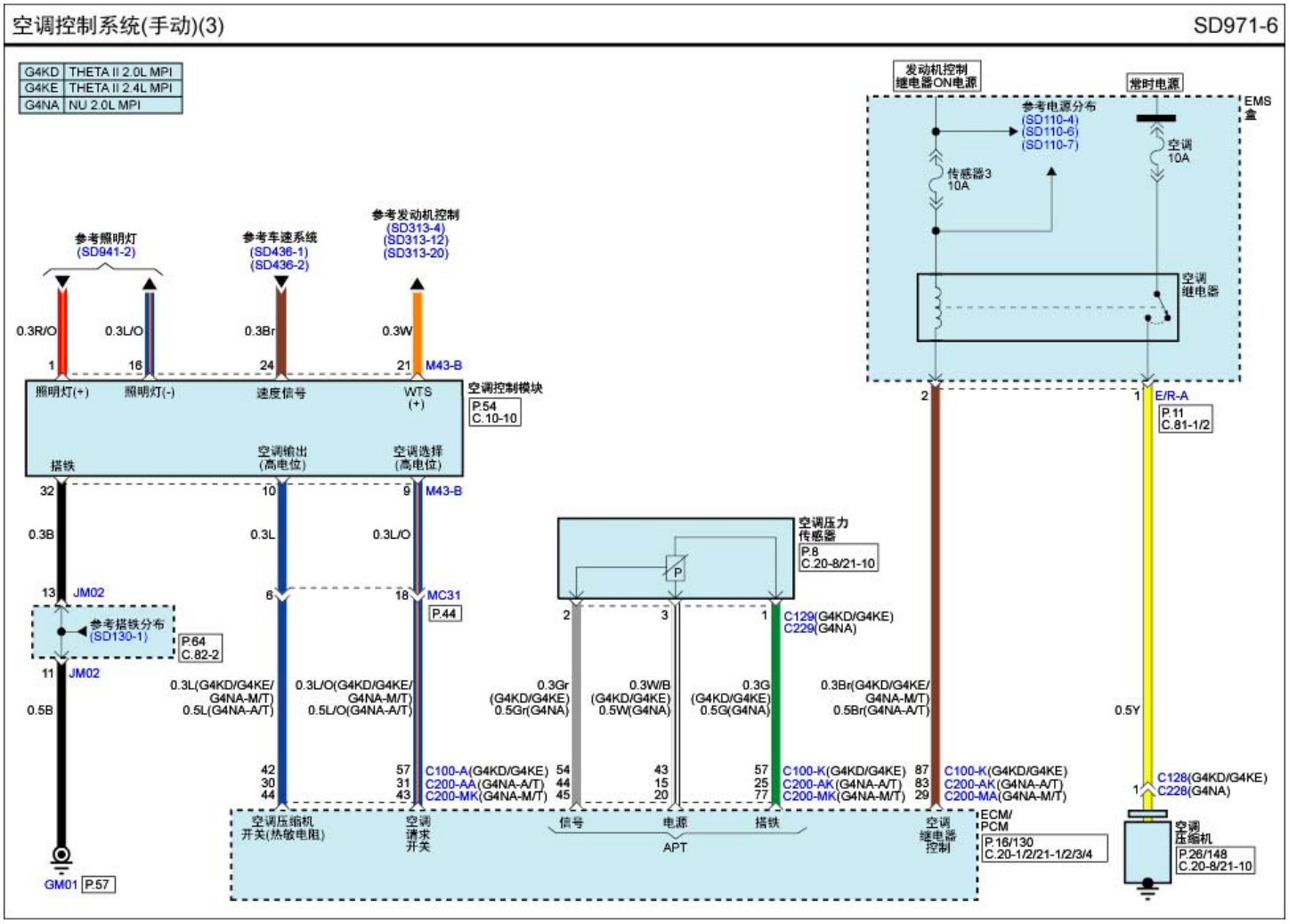
空调控制系统(手动)(3)
SD971-6
G4KD THETA II 2.0L MPI
G4KE THETA II 2.4L MPI
G4NA NU 2.0L MPI
发动机控制继电器ON电源
常时电源
EMS盒
参考电源分布 (SD110-4) (SD110-6) (SD110-7)
空调 10A
传感器3 10A
空调继电器
参考照明灯 (SD941-2)
参考车速系统 (SD436-1) (SD436-2)
参考发动机控制 (SD313-4) (SD313-12) (SD313-20)
0.3R/O
0.3L/O
0.3Br
0.3W
M43-B
照明灯(+)
照明灯(-)
速度信号
WTS (+)
空调控制模块
P.54 C.10-10
搭铁
空调输出 (高电位)
空调选择 (高电位)
0.3B
0.3L
0.3L/O
JM02
MC31
P.44
参考搭铁分布 (SD130-1)
P.64 C.82-2
0.5B
0.3L(G4KD/G4KE/G4NA-M/T) 0.5L(G4NA-A/T)
0.3L/O(G4KD/G4KE/G4NA-M/T) 0.5L/O(G4NA-A/T)
空调压力传感器
P.8 C.20-8/21-10
C129(G4KD/G4KE) C229(G4NA)
0.3Gr (G4KD/G4KE) 0.5Gr(G4NA)
0.3W/B (G4KD/G4KE) 0.5W(G4NA)
0.3G (G4KD/G4KE) 0.5G(G4NA)
0.3Br(G4KD/G4KE/G4NA-M/T) 0.5Br(G4NA-A/T)
E/R-A
P.11 C.81-1/2
0.5Y
C100-A(G4KD/G4KE) C200-AA(G4NA-A/T) C200-MK(G4NA-M/T)
C100-K(G4KD/G4KE) C200-AK(G4NA-A/T) C200-MK(G4NA-M/T)
C100-K(G4KD/G4KE) C200-AK(G4NA-A/T) C200-MA(G4NA-M/T)
C128(G4KD/G4KE) C228(G4NA)
空调压缩机开关(热敏电阻)
空调请求开关
信号
电源
搭铁
APT
空调继电器控制
ECM/PCM
P.16/130 C.20-1/2/21-1/2/3/4
空调压缩机
P.26/148 C.20-8/21-10
GM01 P.57